客戶	X-FUSION	型號	VELVET

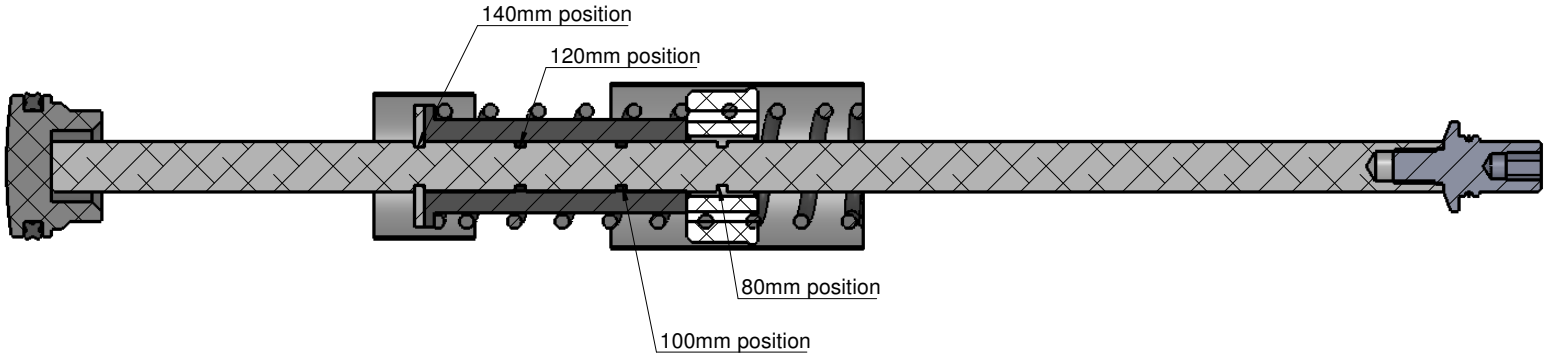

設變 1		設變 2		設變 3		設變 4		設變 5		生管		核准		審核		設計		製表	
單號		單號		單號		單號		單號											